ЖКУИ.672233.025 ГЧ

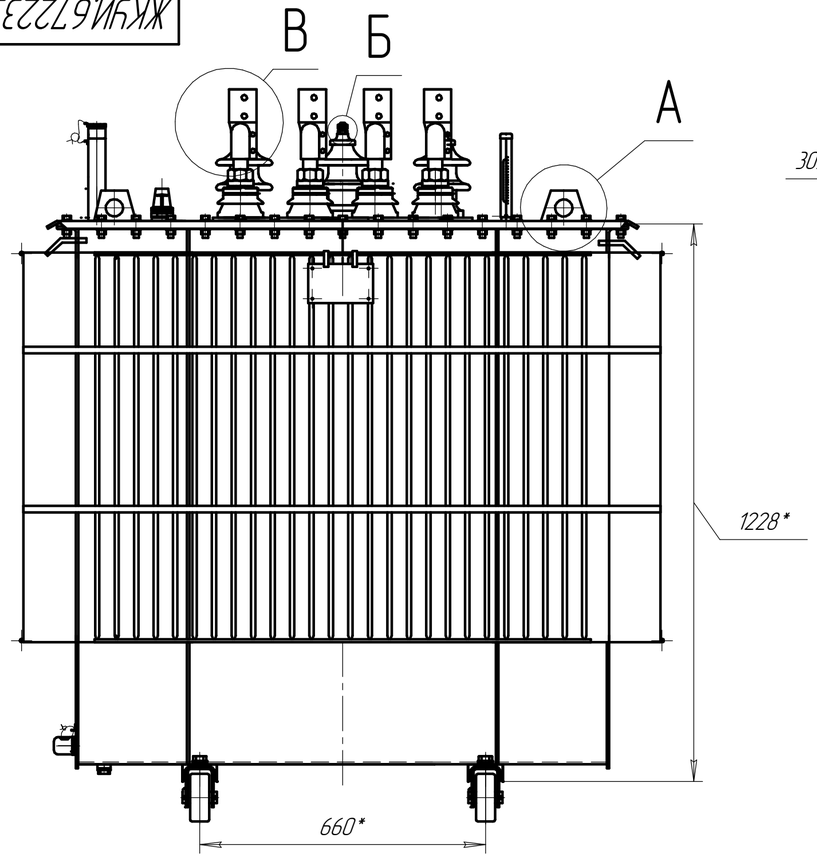

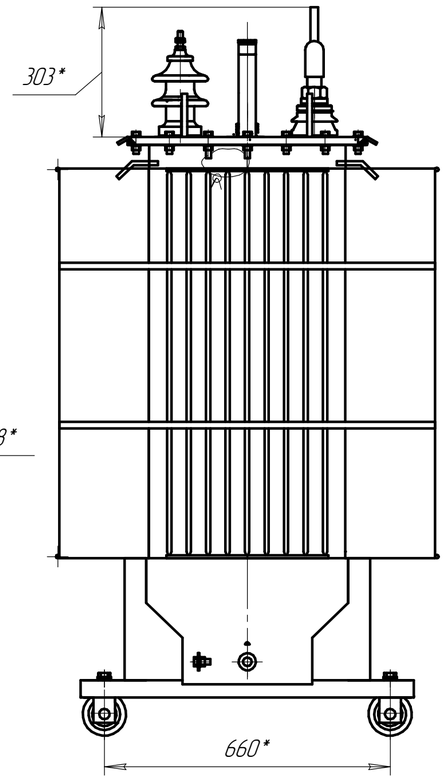

Подъем трансформатора

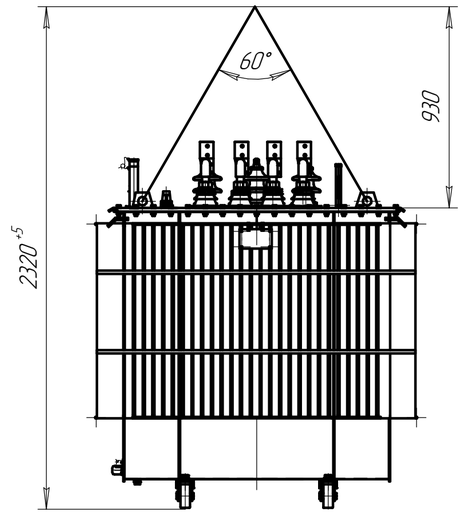

Ширина колеи катков при продольном и поперечном перемещении трансформатора (1:20)

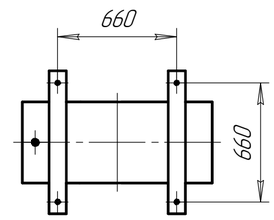

Колея для продольного перемещения

Колея для поперечного перемещения

А(1:2)

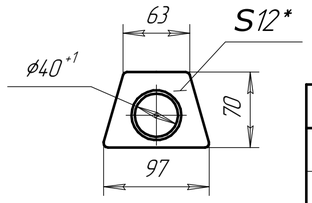

Наименование	Масса, кг
Часть активная	1054
Крышка с установленными вводами и активной частью	1160
Бак с арматурой	324
Масло трансформатора	413
Полная трансформатора	1850

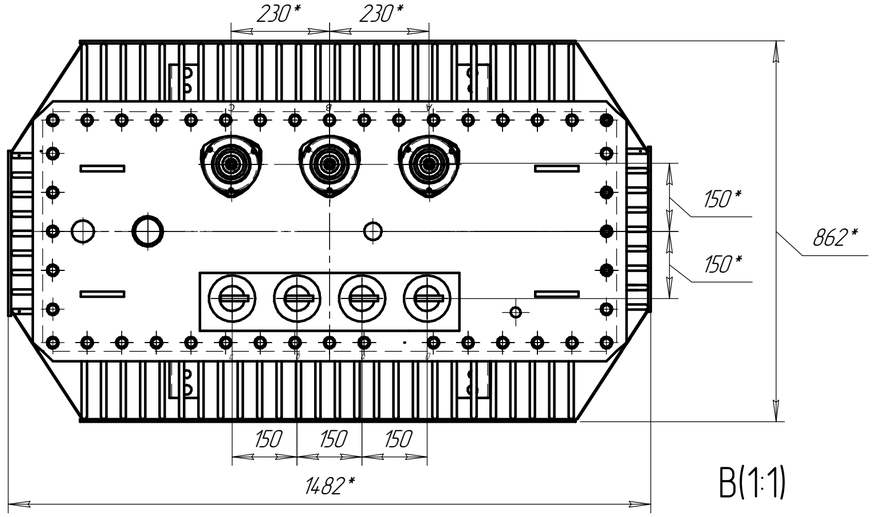

Подъем активной части

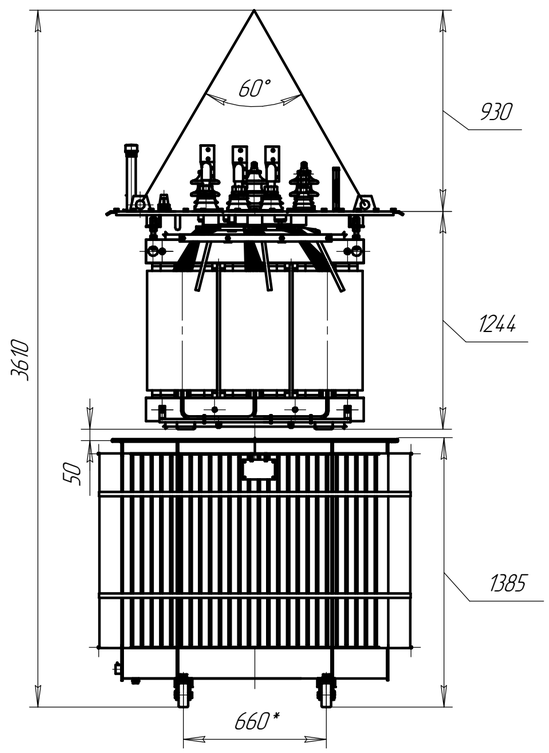

1. Размеры для справок
2. ВНИМАНИЕ! Активная часть связана с крышкой. Подъем активной части производить за пластины, расположенные на крышке.
3. Трансформатор поставляется заводом с запломбированными пробками для взятия пробы и слива масла и крышкой трансформатора.
4. Знак строповки и центр масс выполнить по ГОСТ 14192.

Б(1:1)

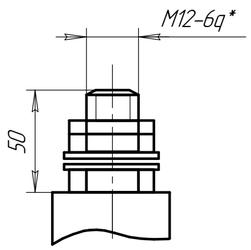

Каток (1:2)

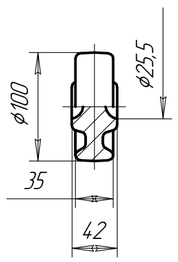

В(1:1)

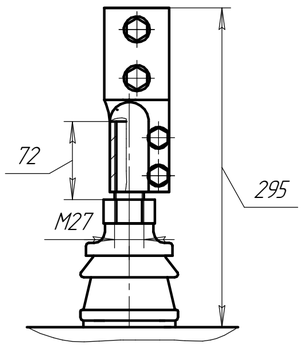

Изм.	Лист	№ докум.	Подп.	Дата	ЖКУИ.672233.025 ГЧ			
Разраб.		Шаймерденов Д.И.			Трансформатор ТМГ-630 Габаритный чертеж	Лит.	Масса	Масштаб
Пров.		Токмурзин Р.Р.				А	См. табл	1:10
Т.контр.						Лист –	Листов 1	
Н.контр.					ТОО "УТЗ"			
Утв.								

Копировал

Формат А3×2

Перв. примен. ЖКУИ.672233.025

Справ. № ТМГ-630

Подп. и дата

Инв. № дубл.

Взам. инв. №

Подп. и дата

Инв. № подл.