ЖКУИ.672333.019 ГЧ

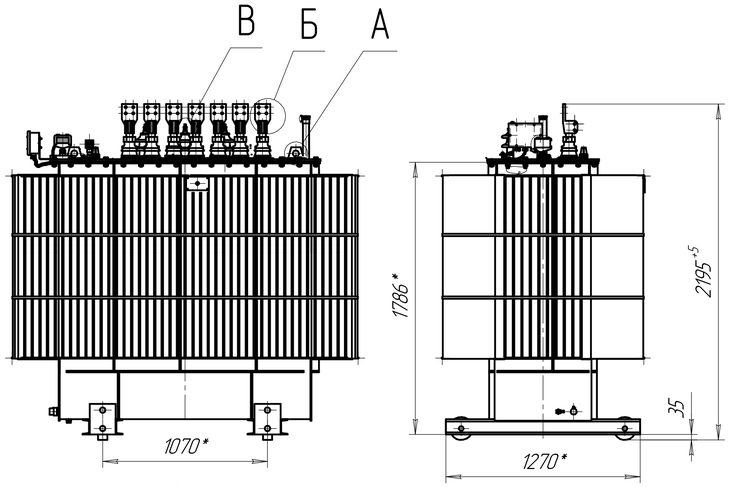

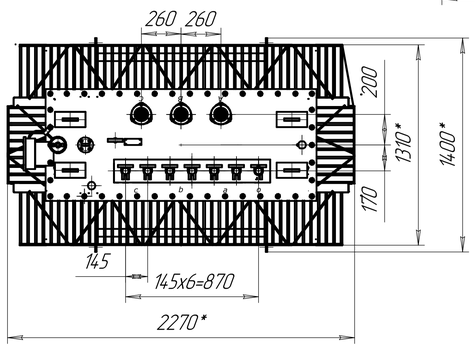

Подъем трансформатора

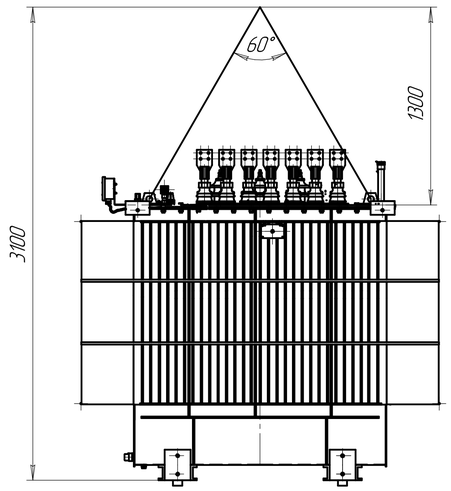

Ширина колеи катков при продольном и поперечном перемещении трансформатора (1:20)

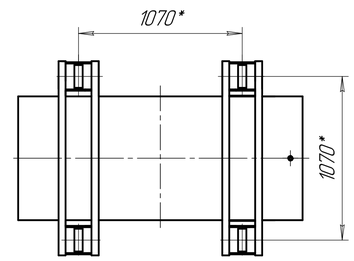

Колея для продольного перемещения

Колея для поперечного перемещения

Таблица 1

Обозначение	Схема и группа соединения обмоток	Напряжение НН, В	Назначение трансформатора
ЖКУИ 672 333.019	Д/Ун-11	400	Для нужд народного хозяйства
-01	У/Ун-0		

Б(1:5)

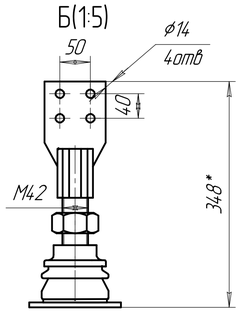

В(1:2)

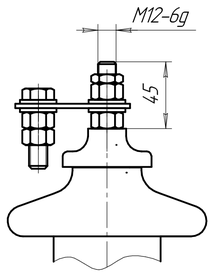

Подъем активной части

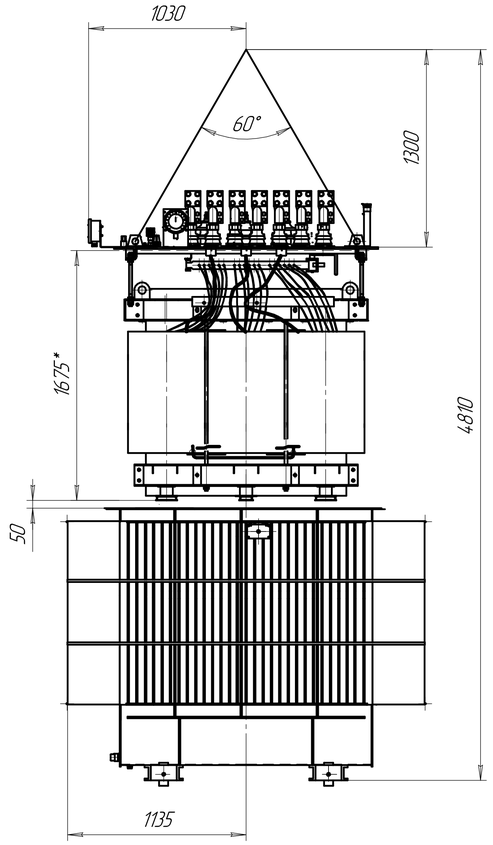

Таблица 2

Наименование	Масса, кг
Часть активная	2847
Крышка с установленными вводами и активной частью	3100
Бак с арматурой и радиаторами	1186
Масло трансформатора	1245
Полная трансформатора	5650

Крепление активной части к крышке

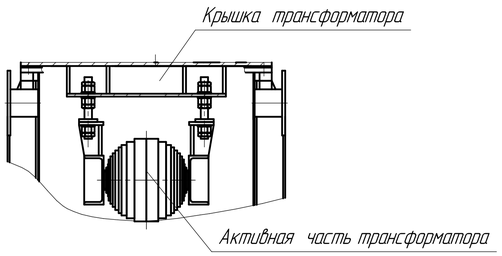

Каток (1:2,5)

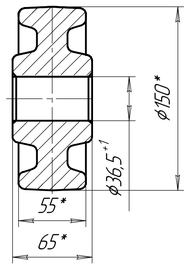

А(1:2)

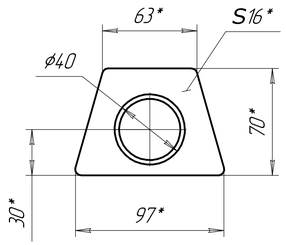

1. Размеры для справок
2. ВНИМАНИЕ! Активная часть связана с крышкой. Подъем активной части производить за пластины, расположенные на крышке.
3. Трансформатор поставляется заводом с запломбированными пробками для взятия пробы и слива масла, крышкой трансформатора.
9. Знак строповки и центр масс выполнить по ГОСТ 14192.

					ЖКУИ.672333.019 ГЧ			
Изм.	Лист	№ докум.	Подп.	Дата	Трансформатор ТМГ-2500 Габаритный чертеж	Лит.	Масса	Масштаб
Разраб.		Шлимерденов Д.И.				А	См. табл	1:20
Пров.		Токмурзин Р.Р.				Лист	Листов 1	
Т.контр.						ТОО "УТЗ"		
Н.контр.								
Утв.								

Перв. примен. ЖКУИ.672 333.019

Справ. № ТМГ-2500

Подп. и дата | Инв. № дубл. | Взам. инв. № | Подп. и дата | Инв. № подл.

Копировал Формат А1