ЖКУИ.672233.102 ГЧ

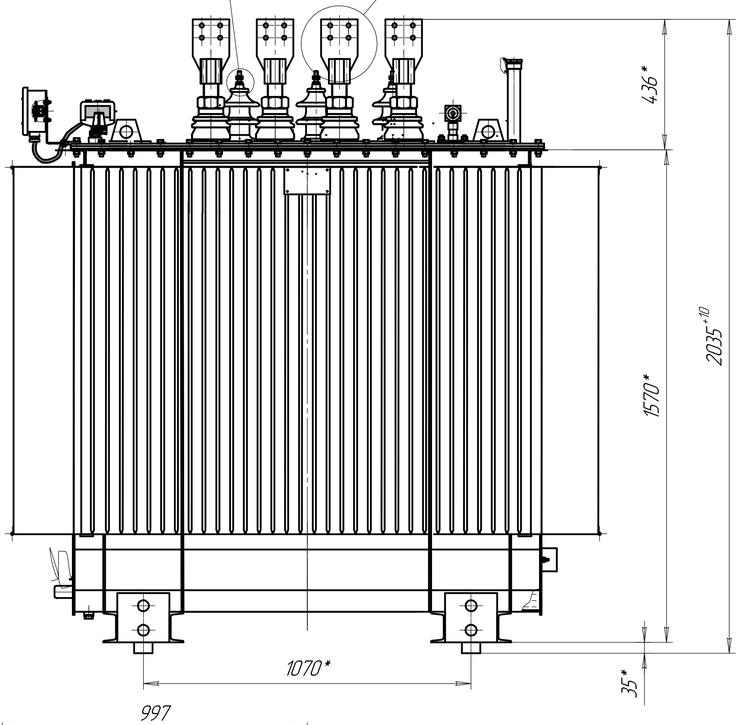

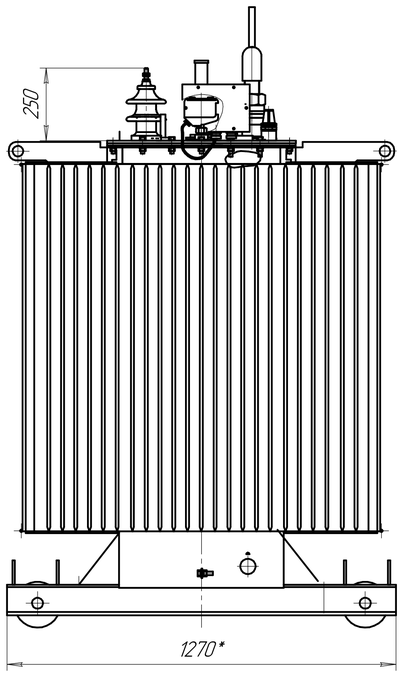

Б(1:2)

Подъем трансформатора

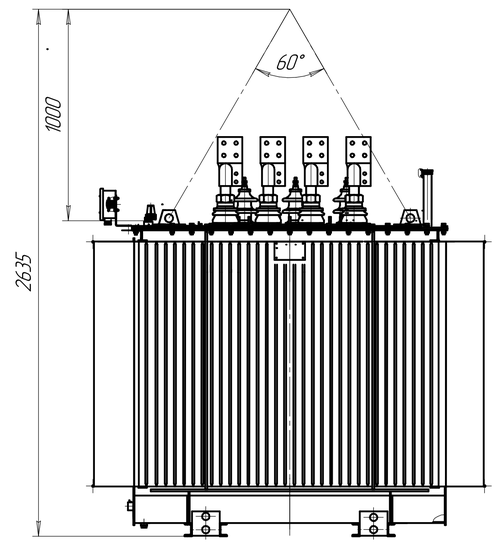

В(1:2,5)

Ширина колеи катков при продольном и поперечном перемещении трансформатора (1:20)

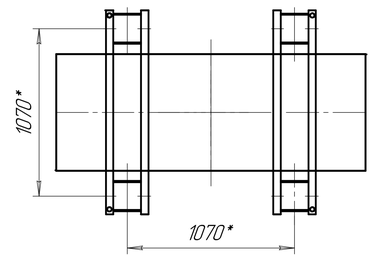

Колея для продольного перемещения

Колея для поперечного перемещения

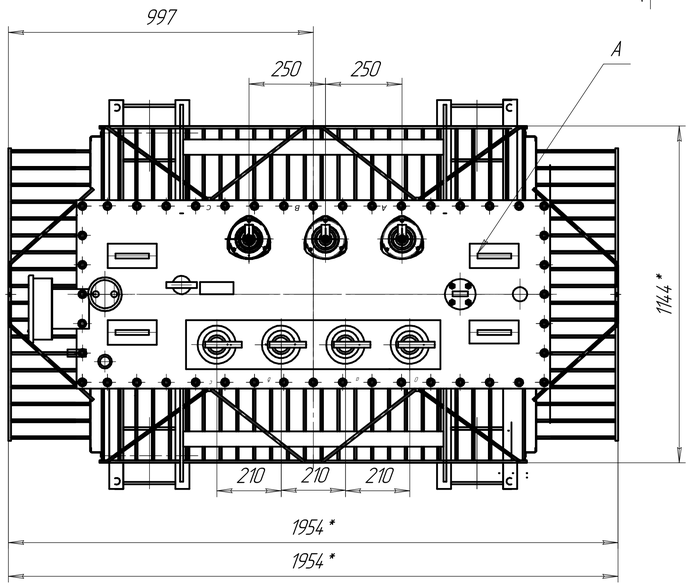

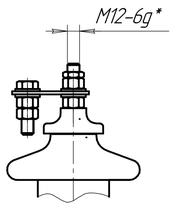

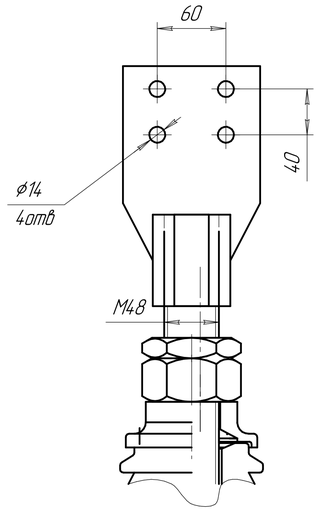

Подъем активной части

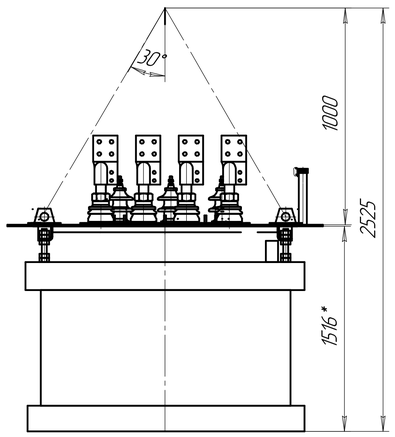

Наименование	Масса, кг
Часть активная	2035
Крышка с установленными вводами и активной частью	2224
Бак с арматурой	835
Масло трансформатора	855
Полная масса трансформатора (с катками и контакт зажимами)	3820

1. Размеры для справок
2. ВНИМАНИЕ! Активная часть связана с крышкой. Подъем активной части производить за пластины, расположенные на крышке.
3. Трансформатор поставляется заводом с запломбированными пробками для взятия пробы и слива масла и крышкой трансформатора.
9. Знак строповки и центр масс выполнить по ГОСТ 14192.

Каток (1:10)

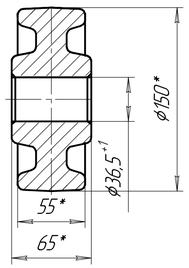

А(1:2)

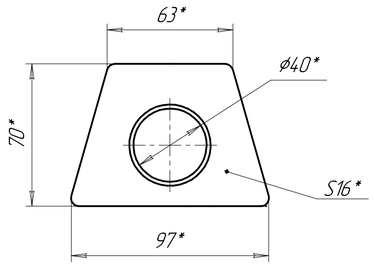

Изм.	Лист	№ докум.	Подп.	Дата	ЖКУИ.672233.102 ГЧ			
Разраб.		Шаймерденов Д.И.			Трансформатор ТМГ-1600 Габаритный чертеж	Лит.	Масса	Масштаб
Пров.		Токмырзин Р.Р.				А	см.табл.	1:10
Т.контр.						Лист	Листов 1	
Н.контр.						ТОО "УТЗ"		
Утв.								

Перв. примен. ЖКУИ.672233.024.

Справ. № ТМГ-1600

Подп. и дата

Инв. № дубл.

Взам. инв. №

Подп. и дата

Инв. № подл.

Копировал

Формат А2×2